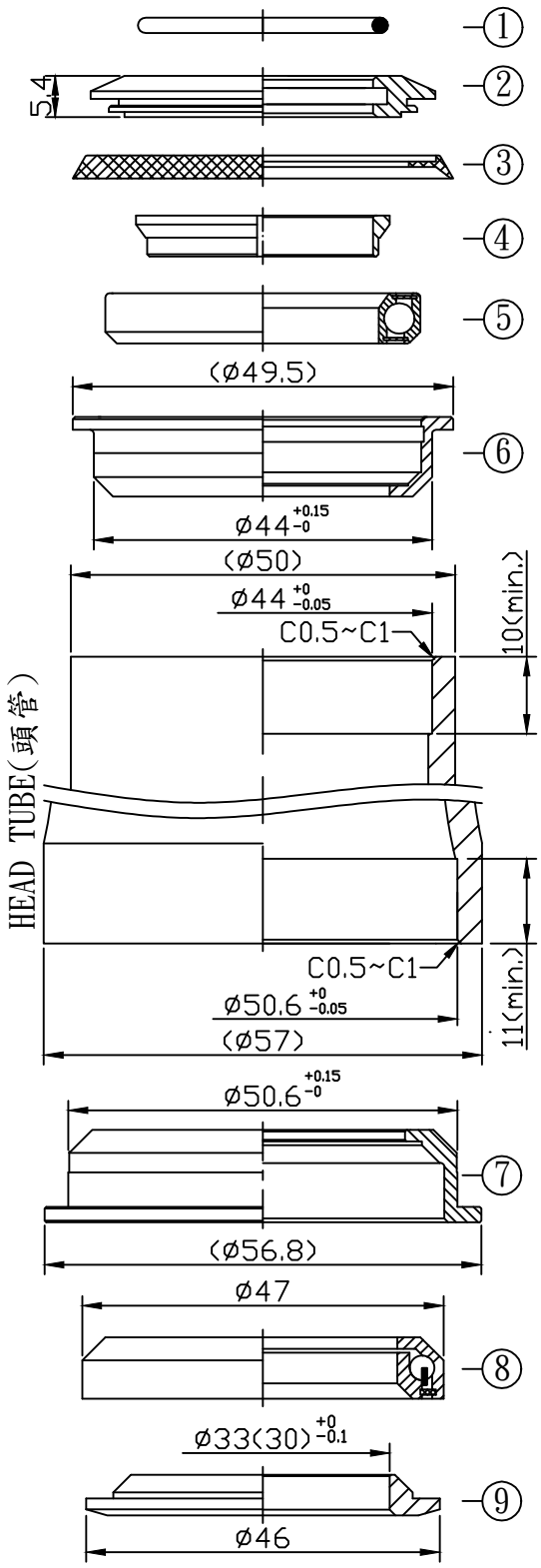

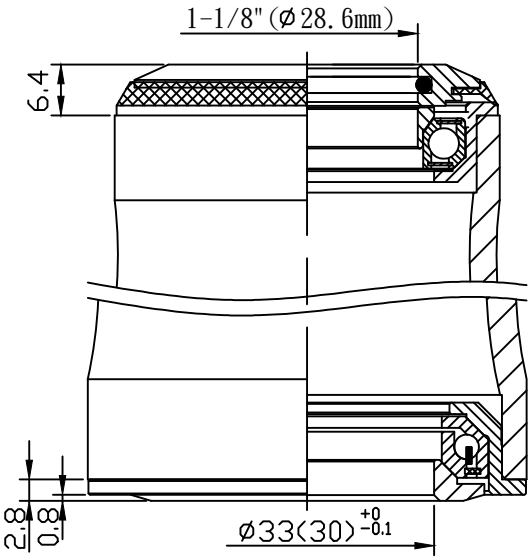

堆積高度(STACK HEIGHT)=9.2±1mm

可選配之上塞高度
(TOP COVER IS OPTIONAL)

型號(MODEL NO.): H188

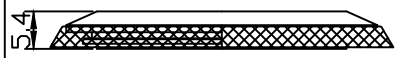

型號(MODEL NO.): H188M

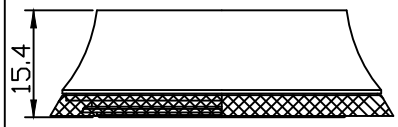

型號(MODEL NO.): H188H

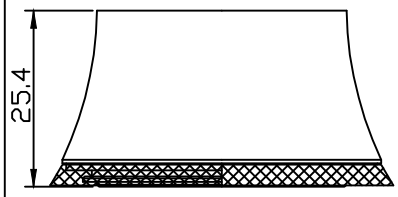

NO.	零件名稱 PART NAME	材質 MATERIAL	圖號 DRAWING NO.	台量 Q'TY	尺寸 DIM. DESCRIPTION
1	O形圈 O-RING	橡膠 NBR	120-8	1	ID28.5xø2
2	上塞 TOP COVER	鋁合金 6061/T6	125-3	1	1-1/8"
3	防塵蓋 DUST-RESISTED COVER	塑膠 NYLON	118-8	1	
4	鋁斜管 COMPRESSION RING	鋁合金 6061/T6	773-2	1	1-1/8"
5	密封式軸承 AC SEALED BEARING	軸承鋼 SUJ2	NHB-5D	1	ODø41x36°x45°
6	上碗 UPPER CUPS	鋁合金 6061/T6	146-4/5	1	ø44 +0.15 -0
7	下碗 LOWER CUP	鋁合金 6061/T6	187-5	1	ø50.6 +0.15 -0
8	加大型卡式軸承 SUPER OVERSIZE CARTRIDGE BALL BEARING	軸承鋼 SUJ2	ACB47	1	ODø47x45°x45°
9	下塞 CROWN RACE	碳鋼 STEEL	187-6	1	ø33(30) +0 -0.1

- 半隱藏式車頭碗組
- 1-1/8"轉1-1/4" 前叉立管
- 車頭管外徑上小下大
  (建議車頭管外徑上半部50mm,下半部57mm)
- 鋁合金(6061)上塞及上下碗
- 鐵下塞(內徑33mm或30mm)
- 下半部為加大型斜接觸角度密封式軸承

- For 1-1/8" upper ,1-1/4" bottom steerer
- For different outerdiameter head tube
- 6061/T6 cnc machined top cover with seals
- 6061/T6 forged & cnc machined cups
- 6061/T6 cnc machined lower cup
- Lower:super oversize cartridge ball bearing
- Steel crown race(inner diameter 33mm or 30mm)

單位 UNIT	mm	比例 SCALE	1:1
日期 DRAWING DATE	2016.06.25	角法 VIEW	
型號 ITEM NO.	NECO H188/H188M/H188H		版次(REV):A
品名 ITEM NAME	H188/H188M/H188H 組立圖(Assembly Drawing)		
規格 DIMENSION	1-1/8"x44/50x50.6/57x33(30)		